Cresci

FUCILI
GUNS
FUSILS
FUSILES

SL · SL STAR

¡Enhorabuena! El producto que ha elegido, que es el resultado de continuos estudios de desarrollo, ha sido fabricado siguiendo los estándares de calidad Cressi-sub para asegurar fiabilidad y duración a lo largo del tiempo.

Los fusiles de la serie"SL" se fabrican con las siguientes versiones:
SL STAR 40 – SL STAR 55 – SL STAR 70;
SL 55 (con reductor) – SL 70 (con reductor)
SL 100 (con reductor).

1. Descripción

⚠ IMPORTANTE
Leer atentamente este manual de instrucciones antes de utilizar el fusil y guardarlo por si fuera necesario.

Este tipo de fusiles puede definirse como "con muelle de aire", visto que la propulsión de la flecha (pos. 13 cuadro 8) está asegurada por la compresión del aire contenido en el depósito (pos. 6 cuadro 8) del fusil que se produce cada vez que se carga el mismo. En efecto, colocando el asta (pos. 13 cuadro 8) dentro del tubo del fusil (pos. 7 cuadro 8), el pistón (pos. 4k cuadro 8) es empujado a lo largo del tubo (pos. 7 cuadro 8) y la presión de dentro del depósito (pos. 6 cuadro 8) aumenta hasta que el pistón se engancha al mecanismo de desenganche (pos.12k cuadro 8). Entonces, tirando del grillete (pos. 19k cuadro 8), el pistón queda libre y sufre la violenta expansión del aire que corre a lo largo del tubo (pos. 7 cuadro 8) hasta pararse en el casquillo amortiguador (pos. 16k cuadro 8), soltando de este modo el asta (pos. 13 cuadro 8) retenida dentro del pistón por mero roce. El aire comprimido, luego, al dilatarse en el momento del disparo, suministra la potencia necesaria para el tiro, gracias a la energía almacenada durante la operación de carga de la flecha. Los fusiles de la serie SL ,destinados a la pesca submarina, son estancos y se accionan por medio de aire comprimido. Ligeros y equilibrados, son extremamente manejables gracias a la empuñadura anatómica en cuya base se puede asegurar la pasadera de la boya.

Dentro del agua, con la flecha cargada, son ligeramente negativos, pero flotan después de haber efectuado el disparo, a excepción del modelo SL 40.

Se introduce en el fusil una pequeña cantidad de aceite para lubricar las piezas interiores.

El pistón, ligero y autoconcentrable, garantiza la mayor precisión y velocidad de la flecha.

El fusil, vendido listo para ser utilizado con la cantidad prevista de lubricante y aire comprimido a la presión media aconsejada de18-20 bar, cuenta con un asta de 8 mm. En los modelos dotados con un reductor de potencia, es posible utilizar el fusil a la máxima presión (FIG. 2 – posición "MAX"), o bien a presión reducida (FIG. 2 – posición "reducción"), en función de que se quiera elegir entre dos tipos de disparo diferentes, con la máxima potencia o a potencia reducida. Además, colocando la palanca del reductor en la posición de "reducción" es posible facilitar la operación de carga de la flecha.

Los fusiles SL disponen además de un dispositivo sondaleza (N° 11 - tav. 8) para el desenganche automático accionada por el grillete.

2. Carga del fusil

⚠ IMPORTANTE
¡No cargar ni descargar el fusil en el aire! Efectuar siempre dicha maniobra sólo y exclusivamente dentro del agua con el fin de salvaguardar la propia incolumidad y para no causar daños al fusil.
¡No disparar nunca desde el aire hacia el agua!

Para cargar el fusil es necesario en primer lugar poner el fiador (pos. 17 cuadro 8), a continuación apoyar la empuñadura sobre

el muslo o el pie, entrando luego la flecha en el tubo utilizando el cargador con manilla en dotación, aguantando sólidamente el cabezal con la mano libre (FIG. 1) y empujando el asta de manera que el pistón se enganche con el mecanismo de desenganche.
Los fusiles dotados con reductor de presión permiten facilitar la operación de carga de la flecha colocando la palanca del reductor en la posición de "reducción" tal como se indica en la FIG. 2.

⚠ ATENCIÓN
No dejar nunca el fusil cargado en tierra o en la embarcación. Utilizarlo exclusivamente dentro del agua para la pesca submarina!
No apuntar nunca con el fusil cargado, ni siquiera por un momento, a otro submarinista. Girar siempre la punta del arpón de manera que esté lejos de la gente.
Al terminar de utilizarlo, es del todo imprescindible descargar el fusil dentro del agua.

3. Presión en el depósito

Como se ha visto, el fusil se vende listo para ser utilizado con la cantidad de lubricante prevista por el fabricante y con el aire comprimido a la presión media aconsejada de 18-20 bar. Queriendo restablecer la presión de precarga, desenroscar el tapón posterior (pos. 10 cuadro 8), con el tubo del fusil hacia abajo, enroscar la bomba en dotación sin forzar y accionarla como se indica en la FIG.3. Es oportuno controlar siempre, por medio de los orificios laterales del cabezal (pos. 2k cuadro 8), que el pistón (pos. 4k cuadro 8) se encuentre al final de carrera y que no esté enganchado al mecanismo de desenganche, es decir, que esté listo para el disparo. En los fusiles dotados con un reductor de presión, se puede restablecer la presión incluso con el reductor insertado (FIG. 2 - posición "reducción"), puesto que el aire comprimido en el tubo por el pistón, pasa igualmente incluso a la parte bloqueada del depósito, a través de una válvula de retención (pos. 16k cuadro 7).
Se aconseja el uso de un manómetro, facultativo, para poder comprobar la presión de precarga alcanzada.

⚠ ATENCIÓN
No aumentar nunca la presión de precarga suministrada por el fabricante (18-20 bar), con el fin de no causar daños al fusil o dar lugar a accidentes!

Modelo	Número de bombeos para restablecer la presión de precarga a 18bar	Número de bombeos para restablecer la presión de precarga a 20bar
SL 40	100	115
SL 55	180	200
SL 70	250	280
SL 100	480	510

⚠ IMPORTANTE
Para disminuir o descargar completamente la presión de precarga interior:

1) **en los fusiles dotados con reductor de presión, es necesario que el mismo esté desinserido (FIG 2 – posición "MAX"), antes de descargar la presión;**
2) **con el tubo del fusil vuelto hacia abajo, desenroscar el tapón posterior (pos. 10 cuadro 8) y apretar la esfera de la válvula (pos. 9k cuadro 8) con un objeto puntiagudo para permitir que salga el aire contenido en el depósito.**

Efectuar la operación de manera que la válvula esté situada lejos del rostro para evitar las salpicaduras de aceite pulverizado que pueden salir con el aire.

4. Cuidado y mantenimiento

Aclarar el fusil con agua dulce abundante después de cada inmersión. **Si, accidentalmente, durante su utilización, el fusil cayera en la arena o en el fondo del mar, es necesario aclararlo con abundante agua dulce, con la boquilla del cabezal vuelta hacia abajo, antes de volver a colocar la flecha para recargarlo.**

Evitar dejar el fusil al sol o expuesto a fuentes directas de calor.

No efectuar las operaciones de desmontaje sin haber descargado antes totalmente la presión de precarga tal como se indica en los diferentes puntos del apartado 3.

Cada intervención de mantenimiento o reparación del fusil, por obvias razones de seguridad, debe ser llevada a cabo exclusivamente por parte del personal técnico de los centros autorizados Cressi-sub.

SE DECLINA TODA RESPONSABILIDAD POR INTERVENCIONES EFECTUADAS POR PARTE DE PERSONAL NO AUTORIZADO POR CRESSI-SUB.

Se aconseja hacer revisar el fusil por lo menos una vez al año, utilizando sólo y exclusivamente los recambios originales de la casa constructora llevándolo a un centro autorizado Cressi-sub con el fin de garantizar la eficacia y la máxima seguridad de utilización.

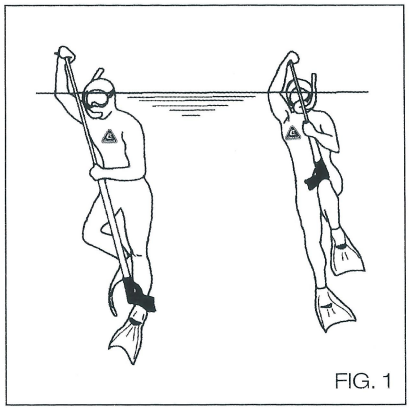

FIG. 1

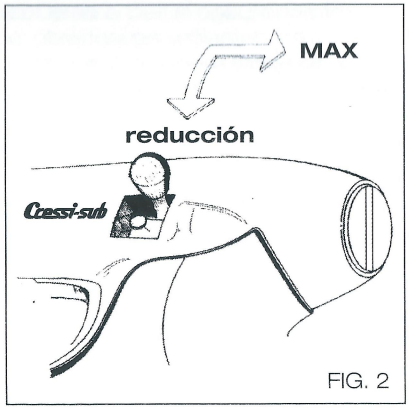

FIG. 2

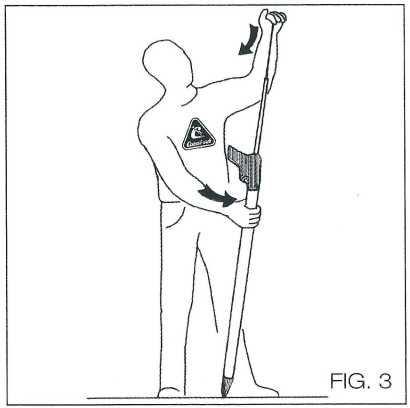

FIG. 3

FUCILI SL CON RIDUTTORE / SL GUNS WITH REDUCER

N° TAV./TABLE NO. 7

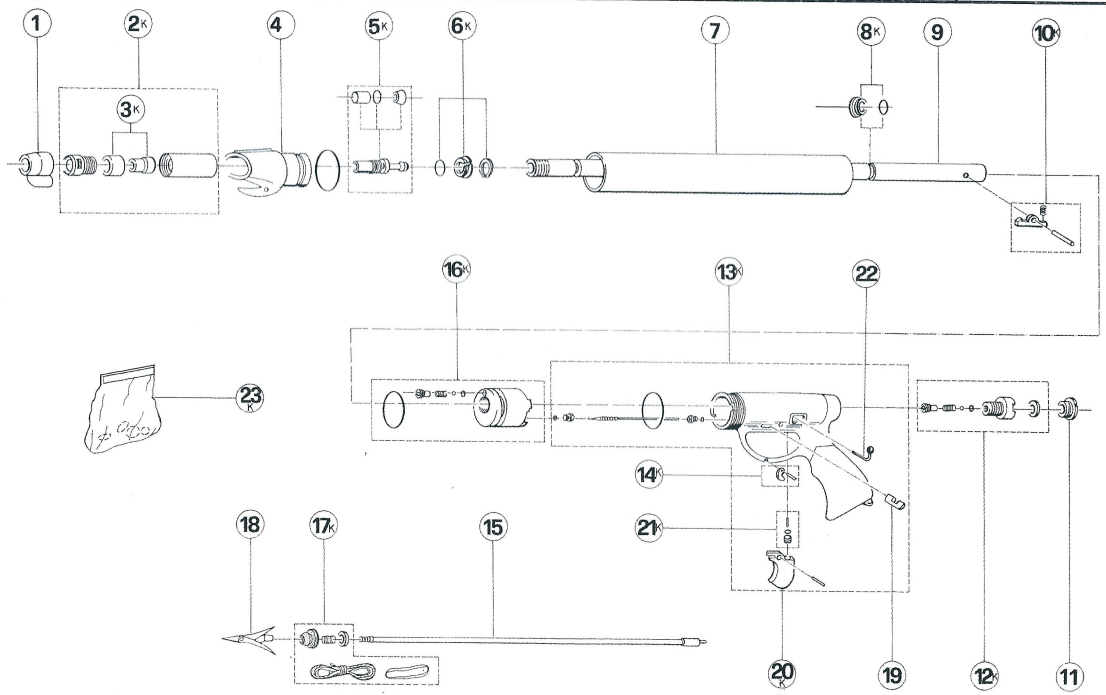

Pos.	Codice/Code	Pos.	Codice/Code	Pos.	Codice/Code	Pos.	Codice/Code
1	FZ 340050	7	FZ 365010 SL 100	13K	FZ 360098	19	FZ 360025
2K	FZ 360070	8K	FZ 360049	14K	FZ 360085	20K	FZ 360095
3K	FZ 360004	9	FZ 361011 SL 55	15	FZ 361036 SL 55	21K	FZ 360086
4	FZ 360005	9	FZ 362011 SL 70	15	FZ 362036 SL 70	22	FZ 360026
5K	FZ 360072	9	FZ 365011 SL 100	15	FZ 365037 SL 100	23K	FZ 360036 SET OR
6K	FZ 360090	10K	FZ 360091	16K	FZ 360089		
7	FZ 361010 SL 55	11	FZ 360088	17K	FZ 360093		
7	FZ 362010 SL 70	12K	FZ 360096	18	FZ 390004		

N° TAV./TABLE NO.	FUCILI SL STAR / SL STAR GUNS
8	

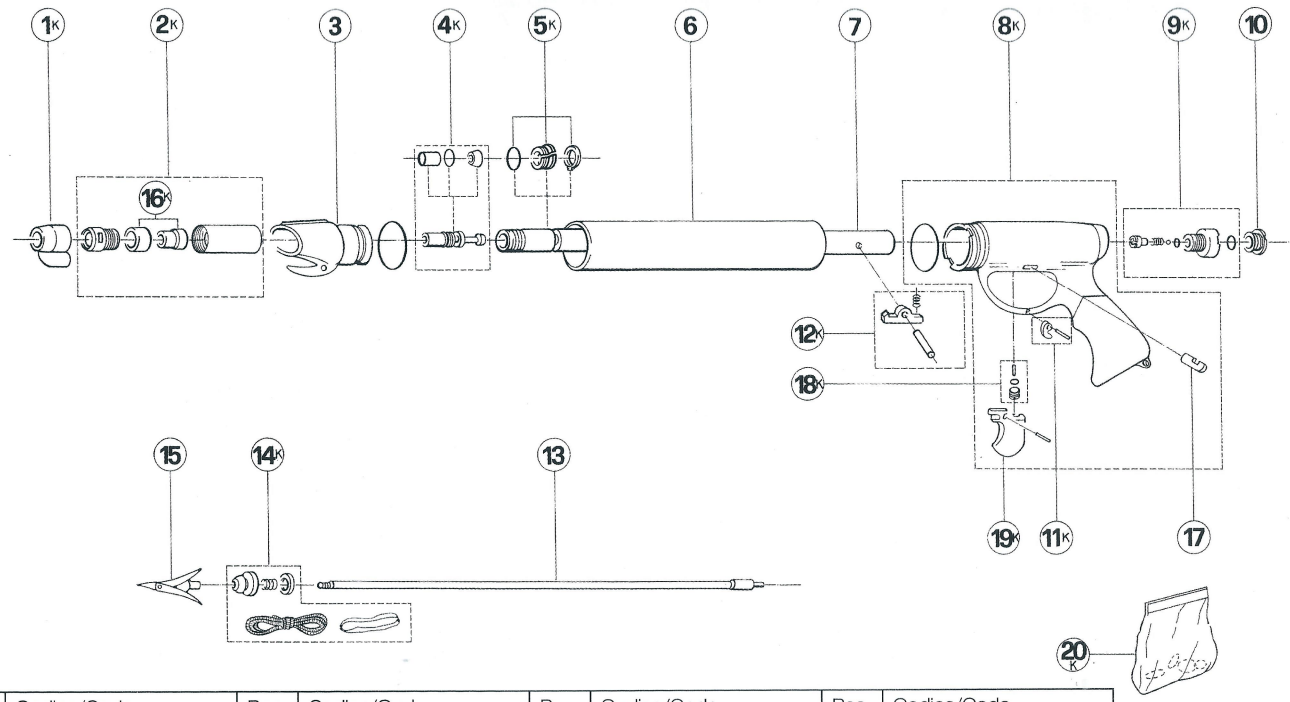

Pos.	Codice/Code	Pos.	Codice/Code	Pos.	Codice/Code	Pos.	Codice/Code
1	FZ 340050	7	FZ 360011 SL/STAR 40	13	FZ 360036 SL/STAR 40	19K	FZ 360095
2K	FZ 360070	7	FZ 361011 SL/STAR 55	13	FZ 361036 SL/STAR 55	20K	FZ 360060 SET OR
3	FZ 360005	7	FZ 362011 SL/STAR 70	13	FZ 362036 SL/STAR 70		
4K	FZ 360072	8K	FZ 360097	14K	FZ 360093		
5K	FZ 360090	9K	FZ 360096	15	FZ 390004		
6	FZ 360010 SL/STAR 40	10	FZ 360088	16K	FZ 360004		
6	FZ 361010 SL/STAR 55	11K	FZ 360085	17	FZ 360025		
6	FZ 362010 SL/STAR 70	12K	FZ 360091	18K	FZ 360086		

Cressi-sub S.p.A.
Via Gelasio Adamoli, 501 - 16165 - Genova - Italia
Tel. (0) 10/830.791 - Fax (0) 10/830.79.220

E.mail: info@cressi-sub.it
WWW: http://www.cressi-sub.it